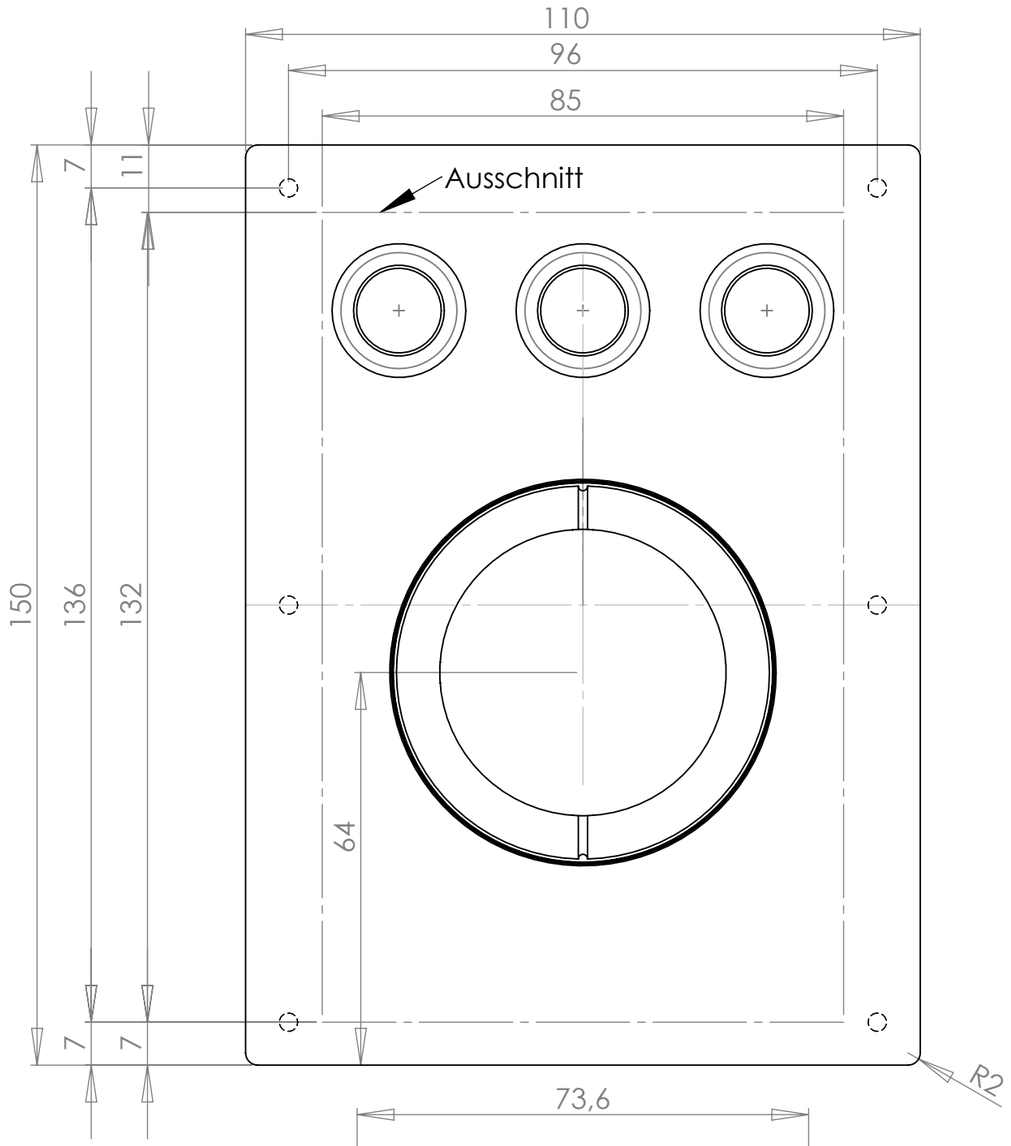


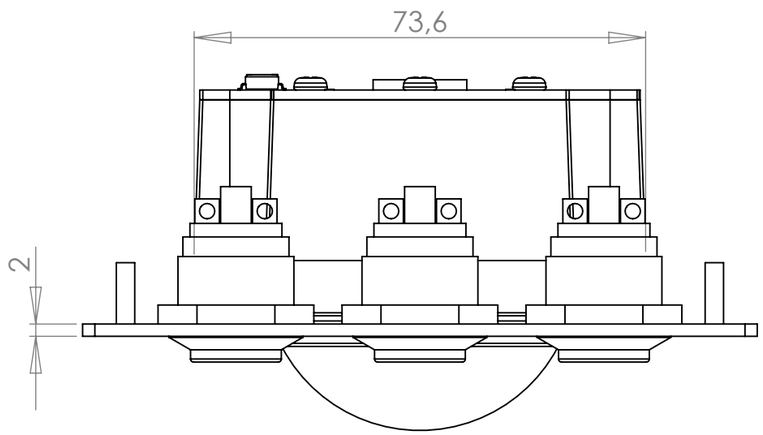


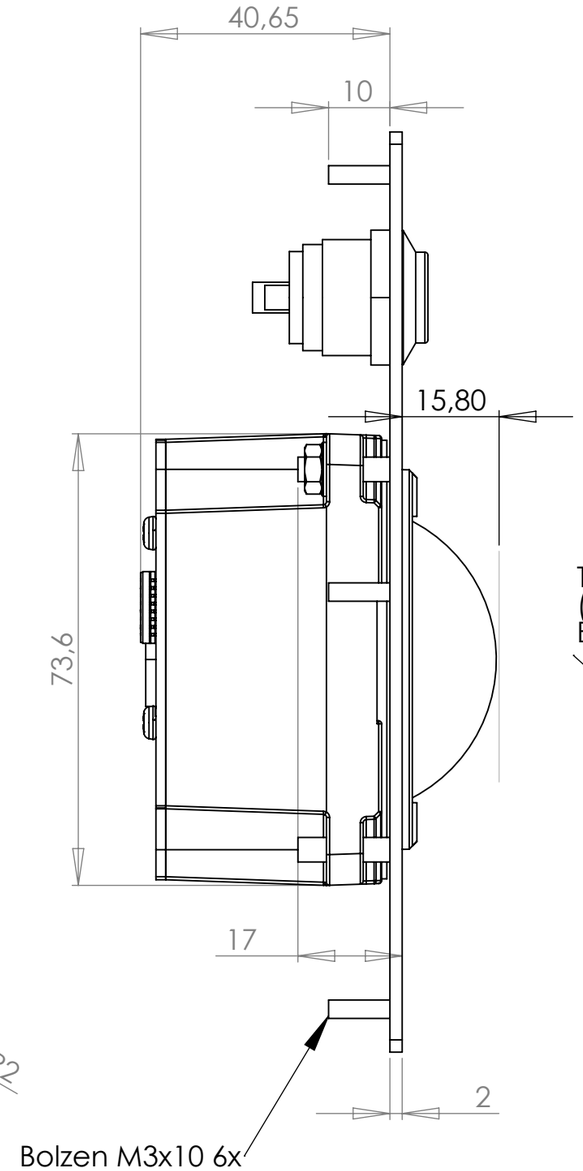


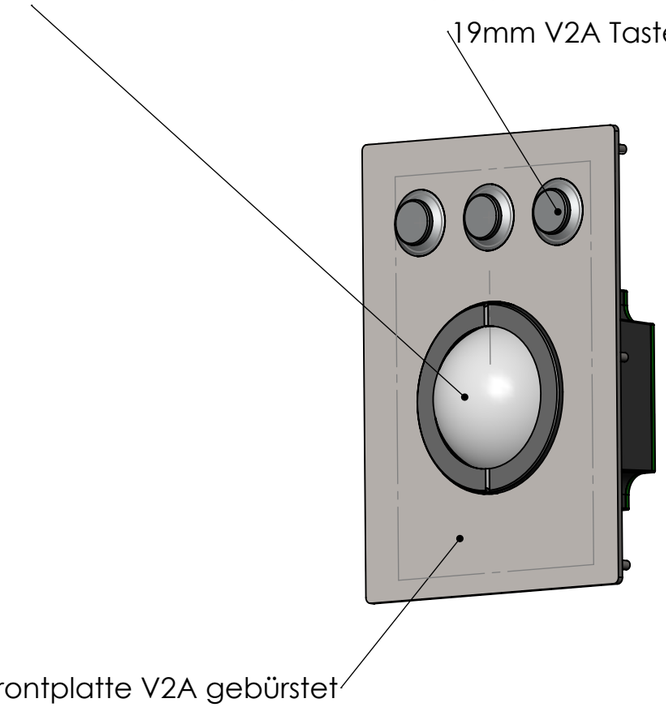


| | Name: | Datum: | WES Systeme Electronic GmbH<br>Philipp-Reis Str. 10 / 61130 Nidderau<br>Tel: (49) (0) 6187 9256-0 / Fax: (49) (0) 6187 9256-99 | |
|---|---|---|---|---|
| Konstr: | JS | 06.06.2018 | | |
| Geprüf. | | | | |
| Änder. | | | Artikel: TBFM-50P-3B-L-U | |
| | | | | |
| MATERIAL: | | | Teil: TBFM-50P-3B-L-U | |
| | | | TBFM-50P-3B-L-U | |
| | | | Angaben in mm | Blatt-Maßstab 1:1 | Blatt 1 von 1 |

Konstruktionszeichnungen sind geistiges Eigentum von WES und urheberrechtlich geschützt.