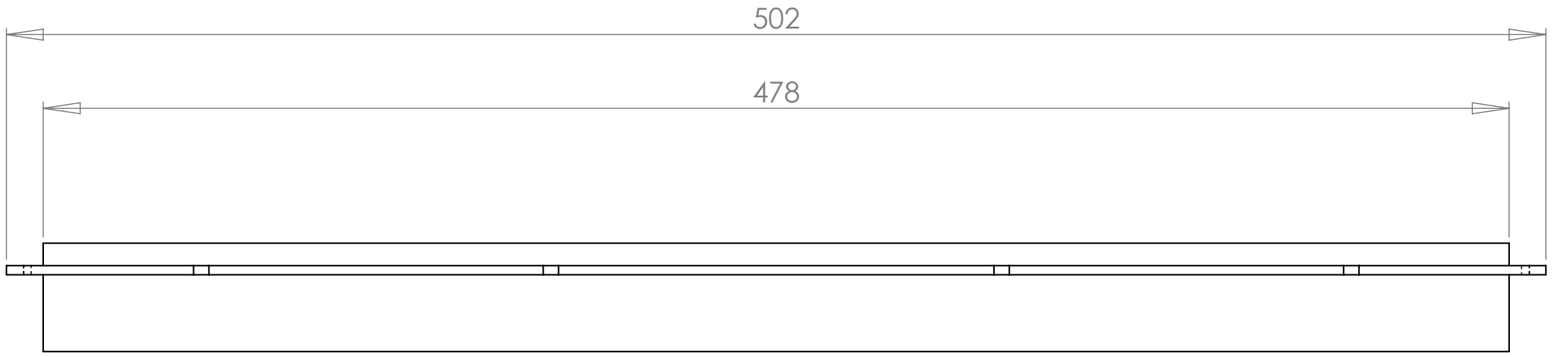

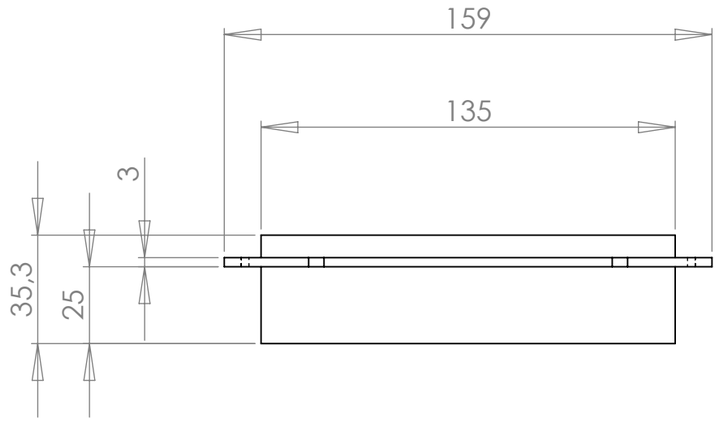

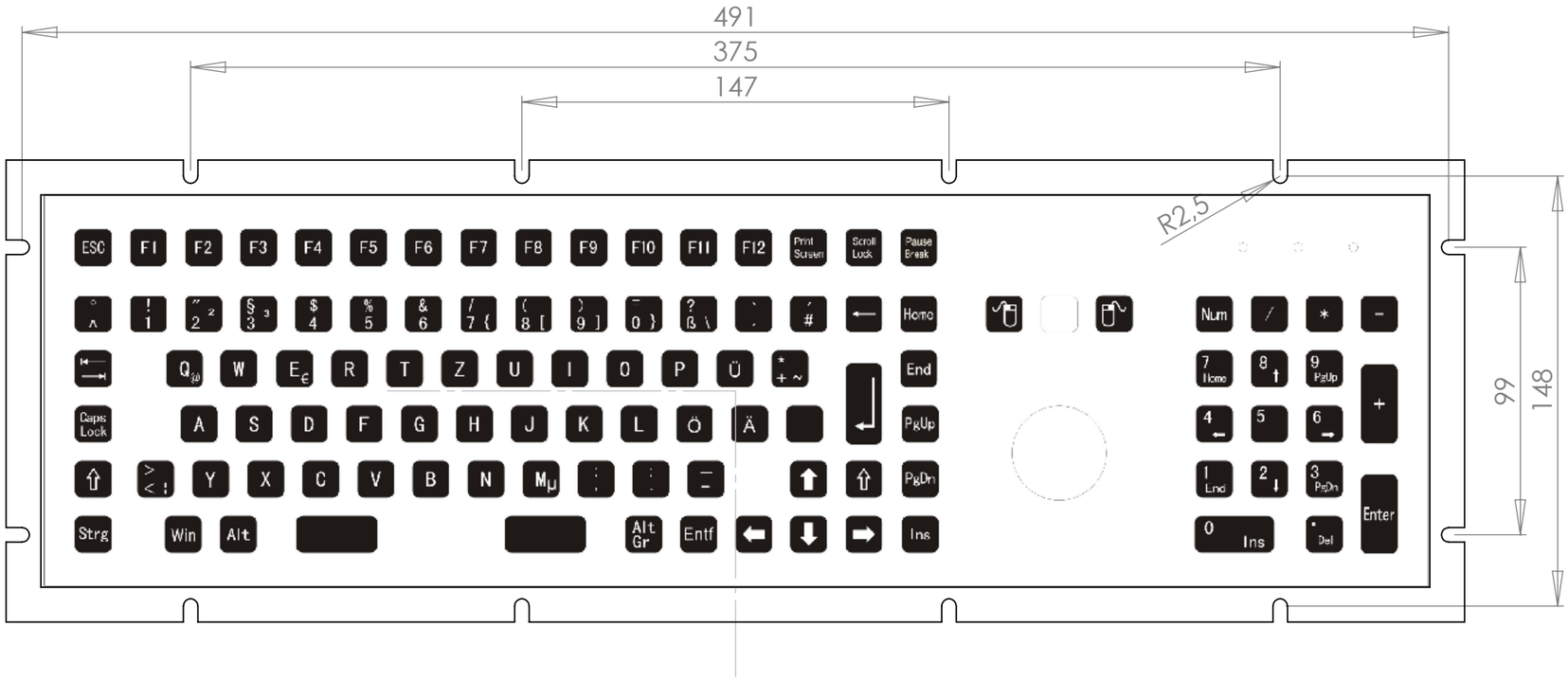

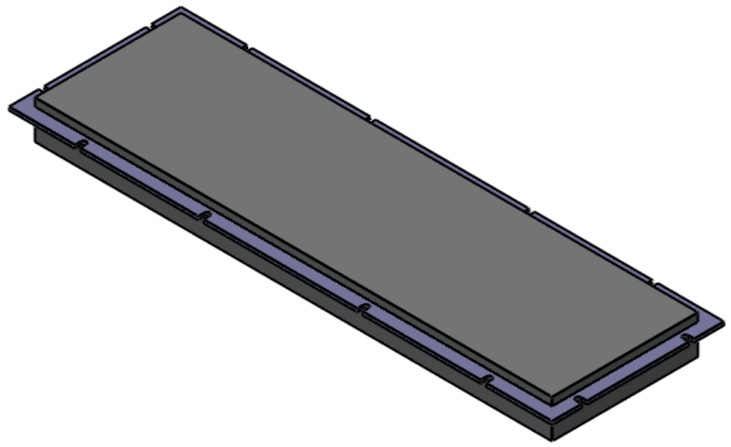

Tastatur-102TS:
Volllayout mit Nummernblock, F-Tasten und
38mm Edelstahl-Trackball

	Name:	Datum:	WES Systeme Electronic GmbH Philipp-Reis Str. 10 / 61130 Nidderau Tel: (49) (0) 6187 9256-0 / Fax: (49) (0) 6187 9256-99
Konstr:	JS	16.02.2016	
Geprüf.			
Änder.			Artikel: Tastatur-102TS
			Teil: Tastatur-102TS
MATERIAL:			Tastatur-102TS mit Adapterplatte
			Angaben in mm · Blatt-Maßstab:1:2 · Blatt 1 von 1

Konstruktionszeichnungen sind geistiges Eigentum von WES und urheberrechtlich geschützt.