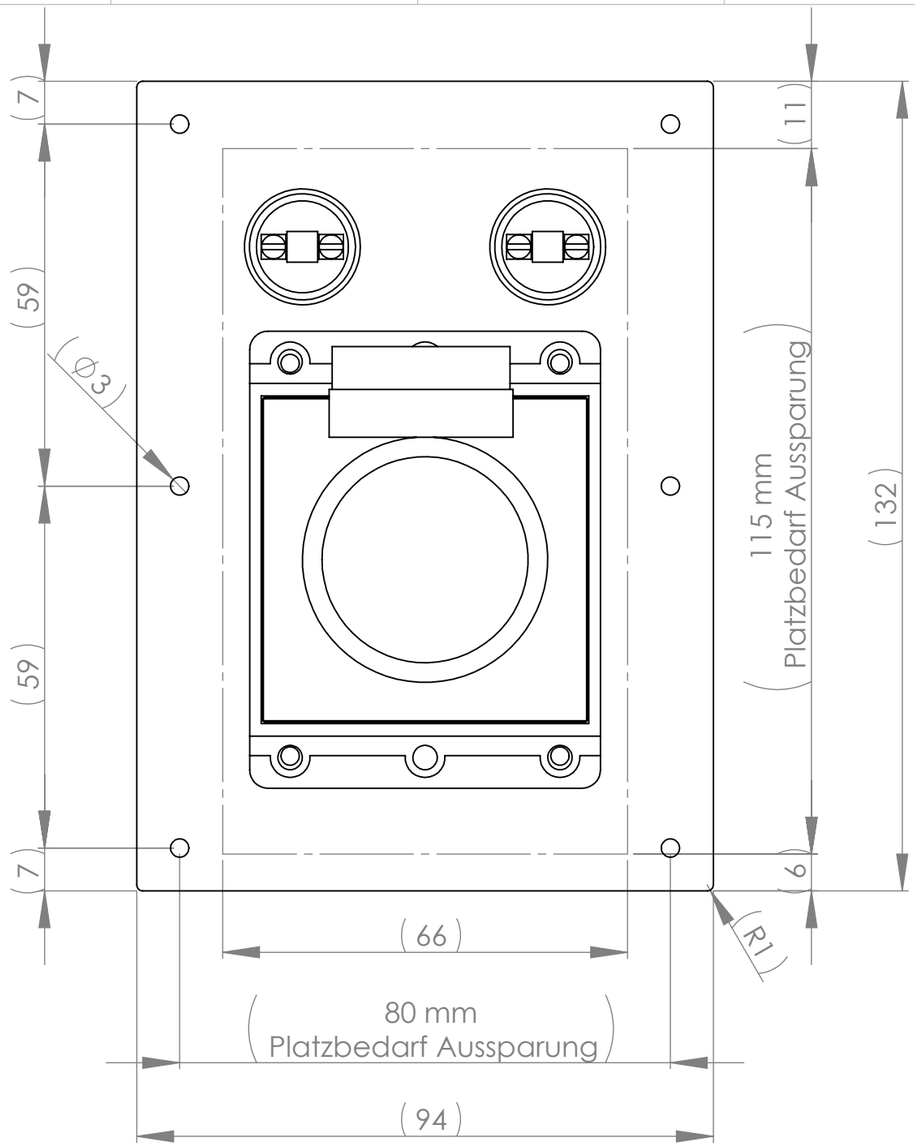

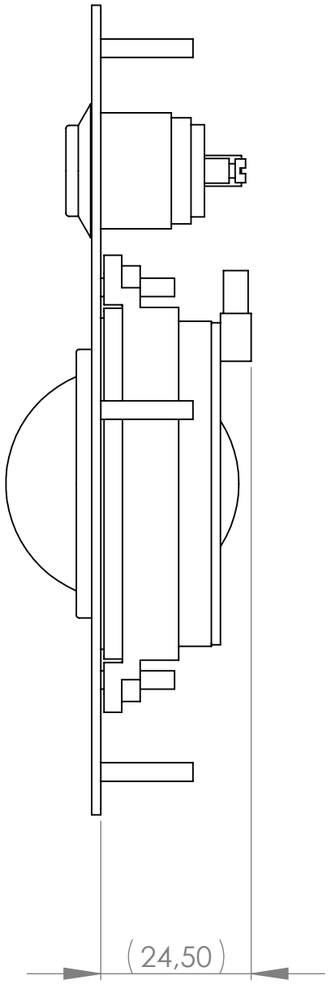

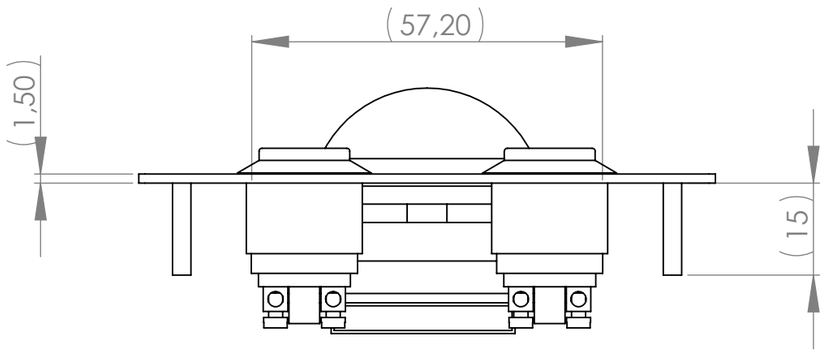

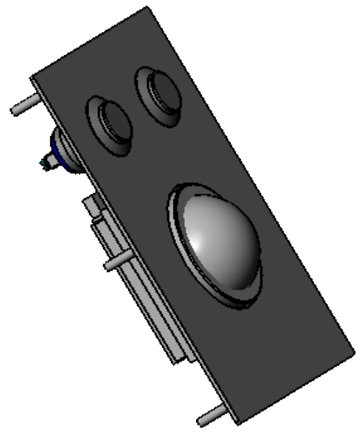

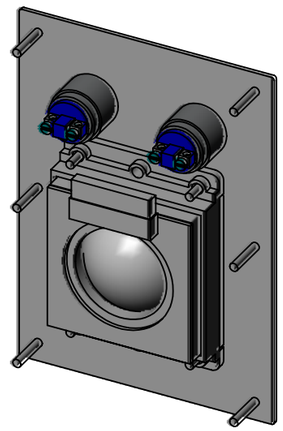

Ausführung mit Edelstahl-Trackball (mechanische Abtastung)

Maße in mm

	Name:	Datum:	TITLE: WES Systeme Electronic GmbH Philipp-Reis Str. 10 61130 Nidderau Tel: (49) (0) 6187 9256-0 Fax: (49) (0) 6187 9256-99
Konstr:	JS	16.05.2017	
Geprüf.			
Änder.			
	MATERIAL:		Artikel: TBFM-38S-2B-M-U — A3
			TBFM-38S-2B-M-U
			SCALE:1:1

Konstruktionszeichnungen sind geistiges Eigentum von WES und urheberrechtlich geschützt.