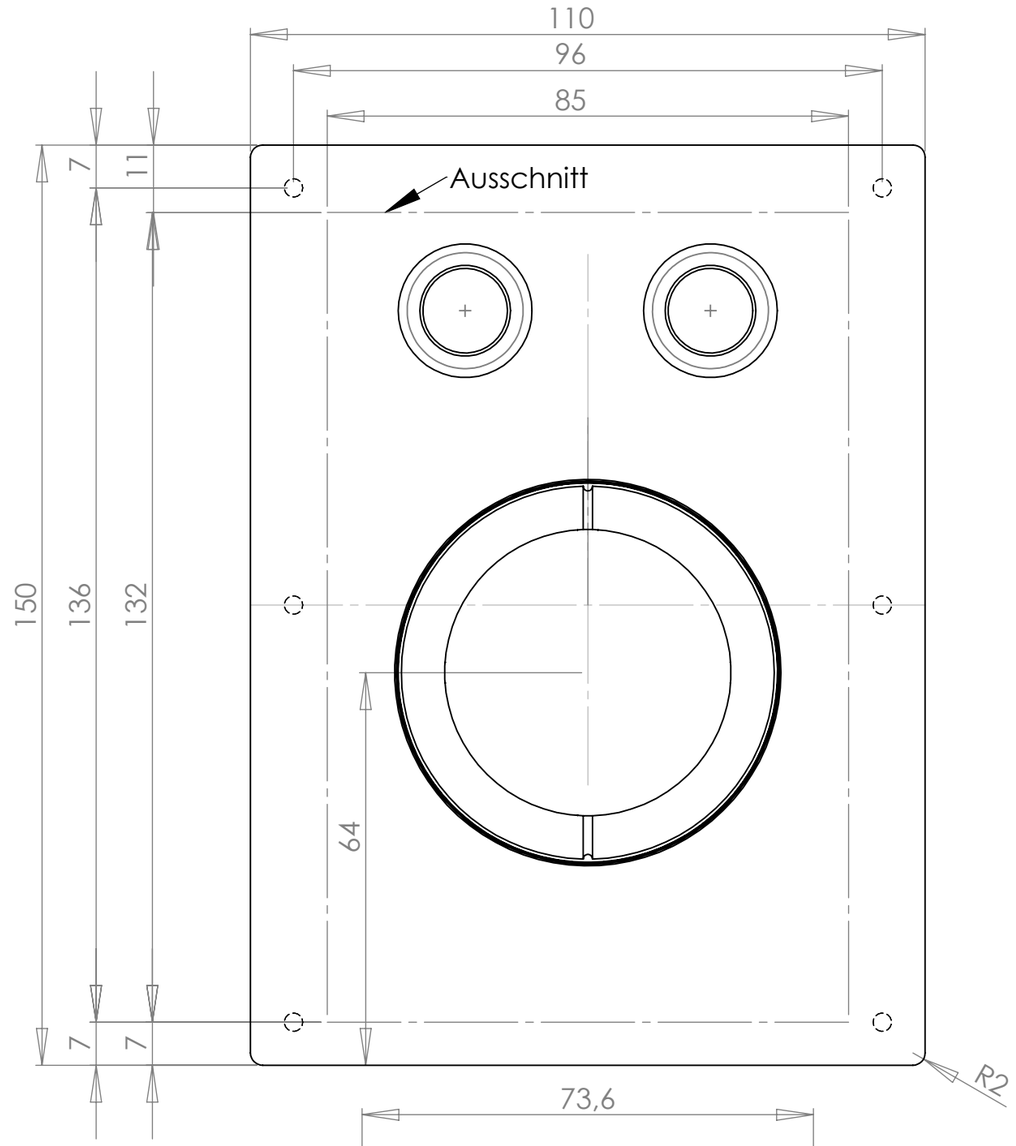

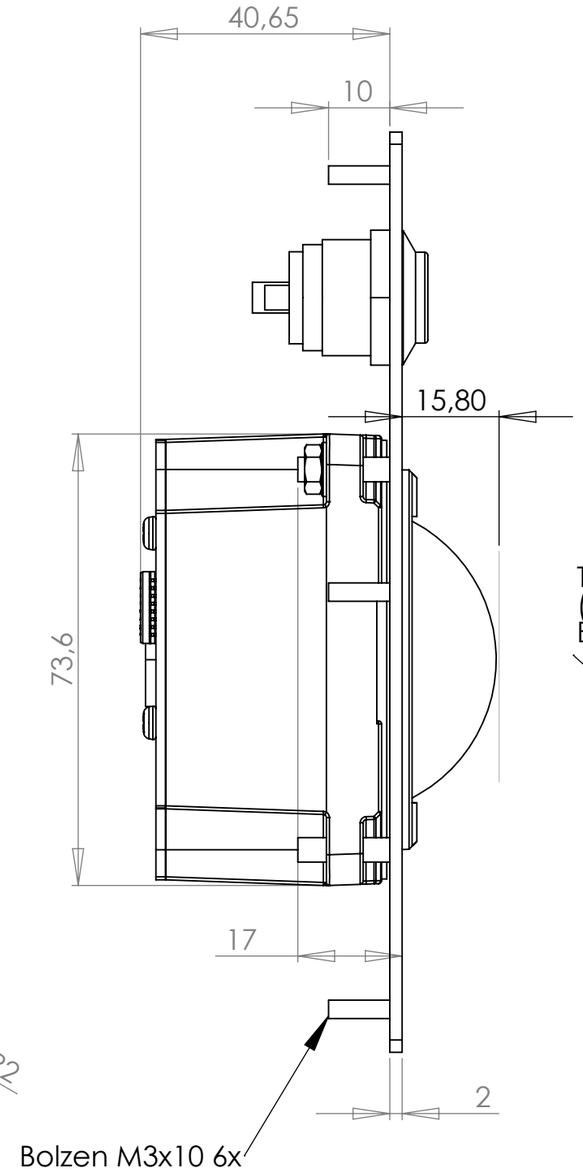

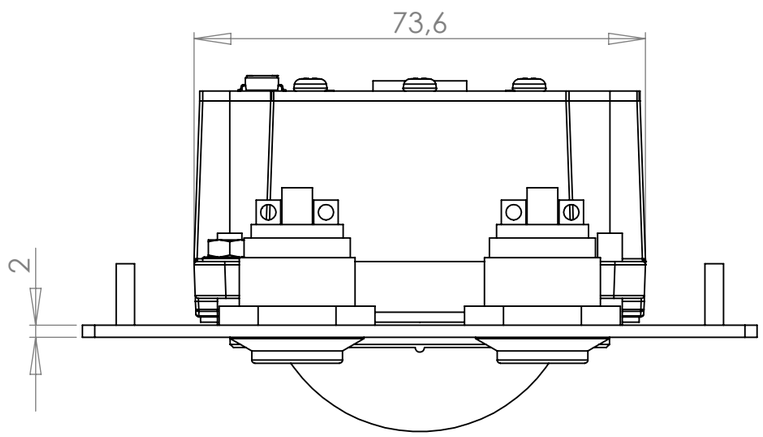

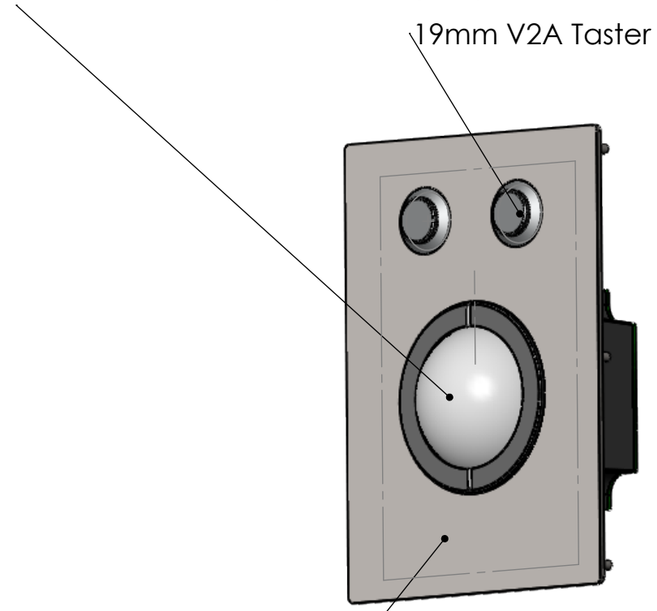

	Name:	Datum:	WES Ebert Systeme Electronic GmbH Philipp-Reis Str. 10 / 61130 Nidderau Tel: (49) (0) 6187 9256-0 / Fax: (49) (0) 6187 9256-99	
Konstr:	JS	20.09.2011		
Geprüf.				
Änder.	MK	18.05.2016	Artikel: TBFM-50-UP2-2TAST-v2.0	
MATERIAL:			Teil: TBFM-50-UP2-2TAST-v2.0	
			TBFM-50-UP2-2TAST-v2.0	
			Angaben in mm	Blatt-Maßstab 1:1 / Blatt 1 von 1

Konstruktionszeichnungen sind geistiges Eigentum von WES und urheberrechtlich geschützt.