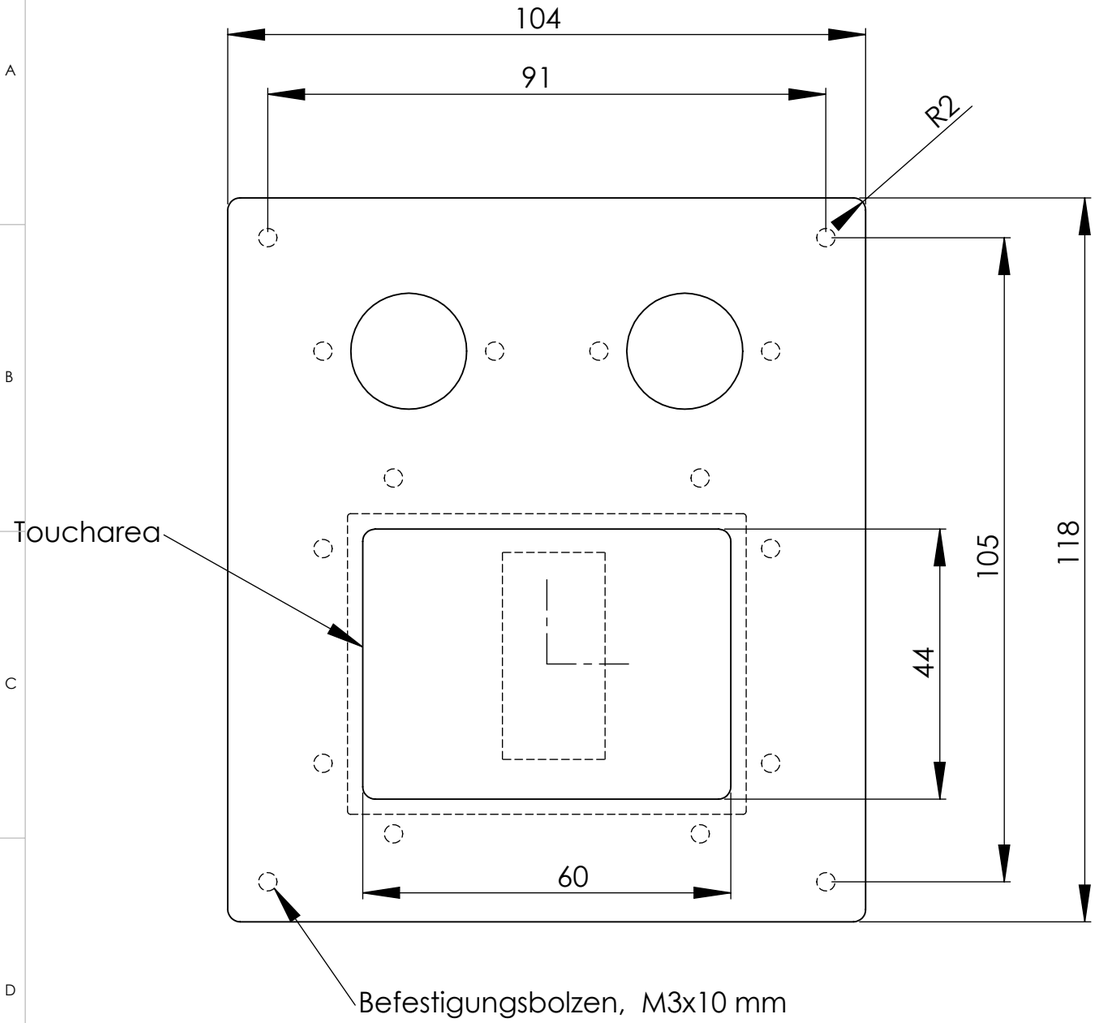

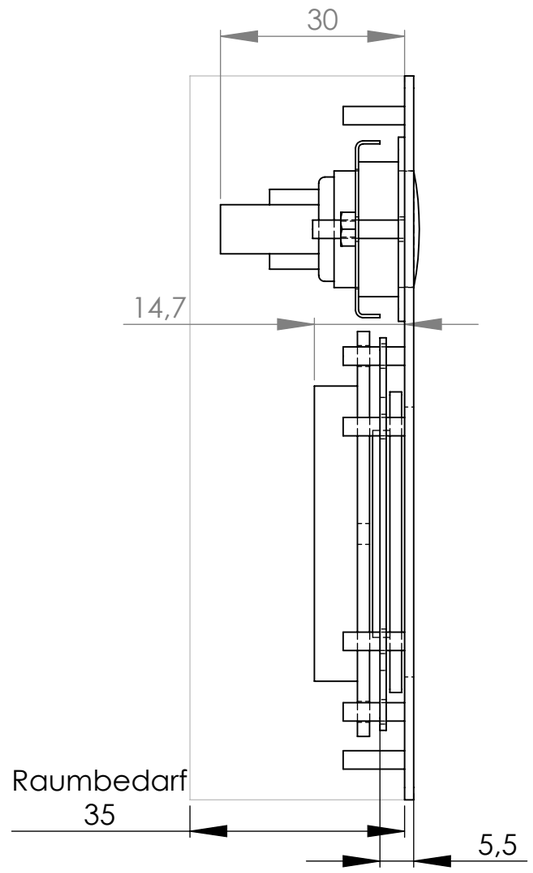

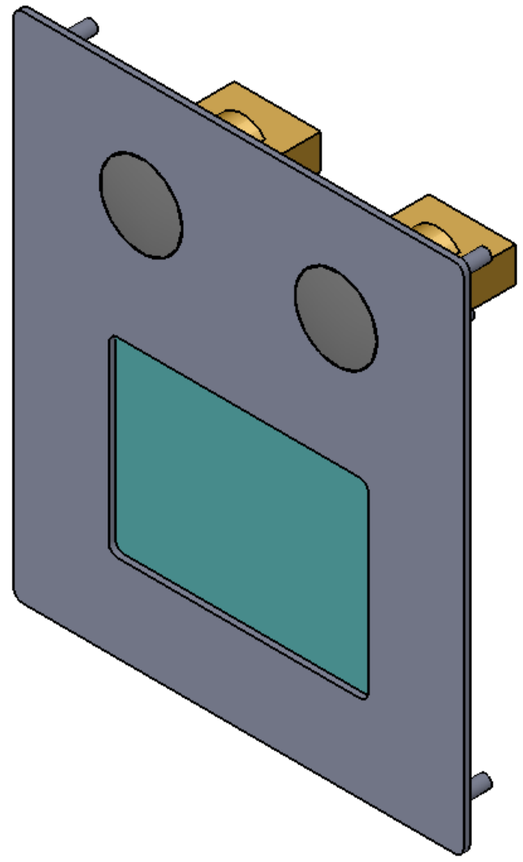

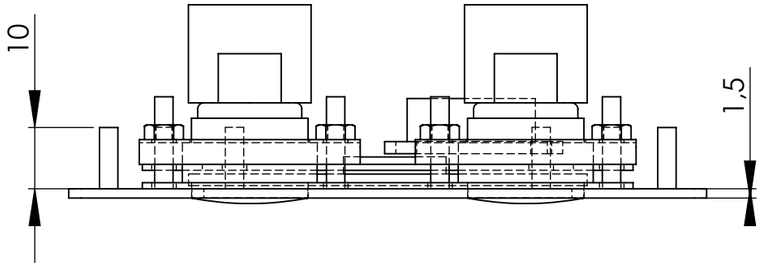

Konstruktionszeichnungen sind geistiges Eigentum von WES und urheberrechtlich geschützt.

	Name:	Datum:
Konstr:	MK	15.04.2014
Geprüf.		
Änder.		

MATERIAL:

TITLE:

WES Ebert Systeme Electronic GmbH
Philipp-Reis Str. 10
61130 Nidderau
Tel: (49) (0) 6187 9256-0
Fax: (49) (0) 6187 9256-99

Artikel: Touchpad-mit-Front

A3

Touchpad-Taster-21778

SCALE:1:1