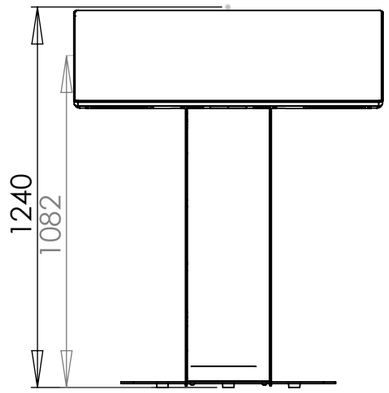

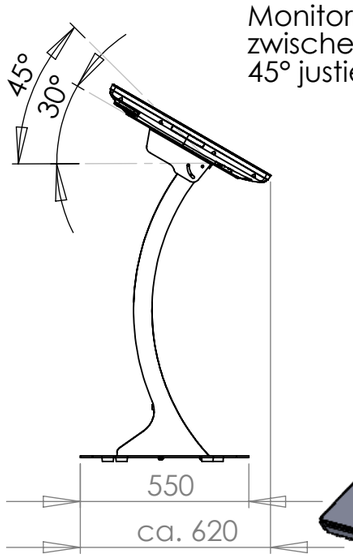

Monitorneigung
zwischen 30° und
45° justierbar

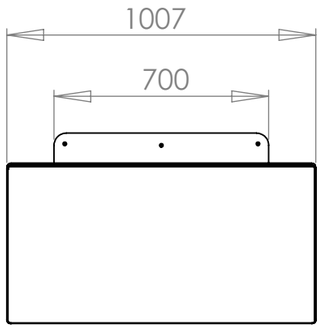

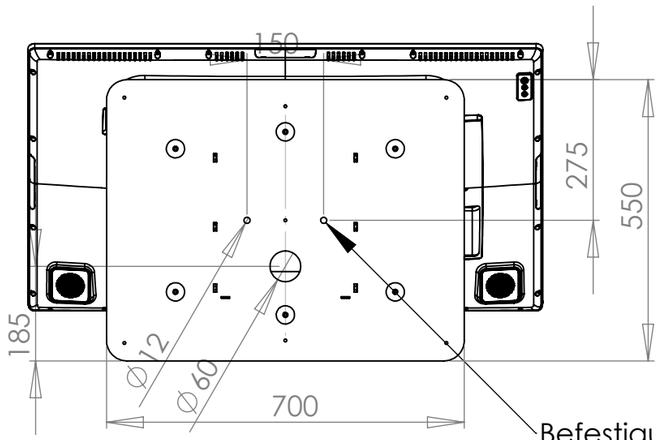

Befestigungslöcher
2xø12mm

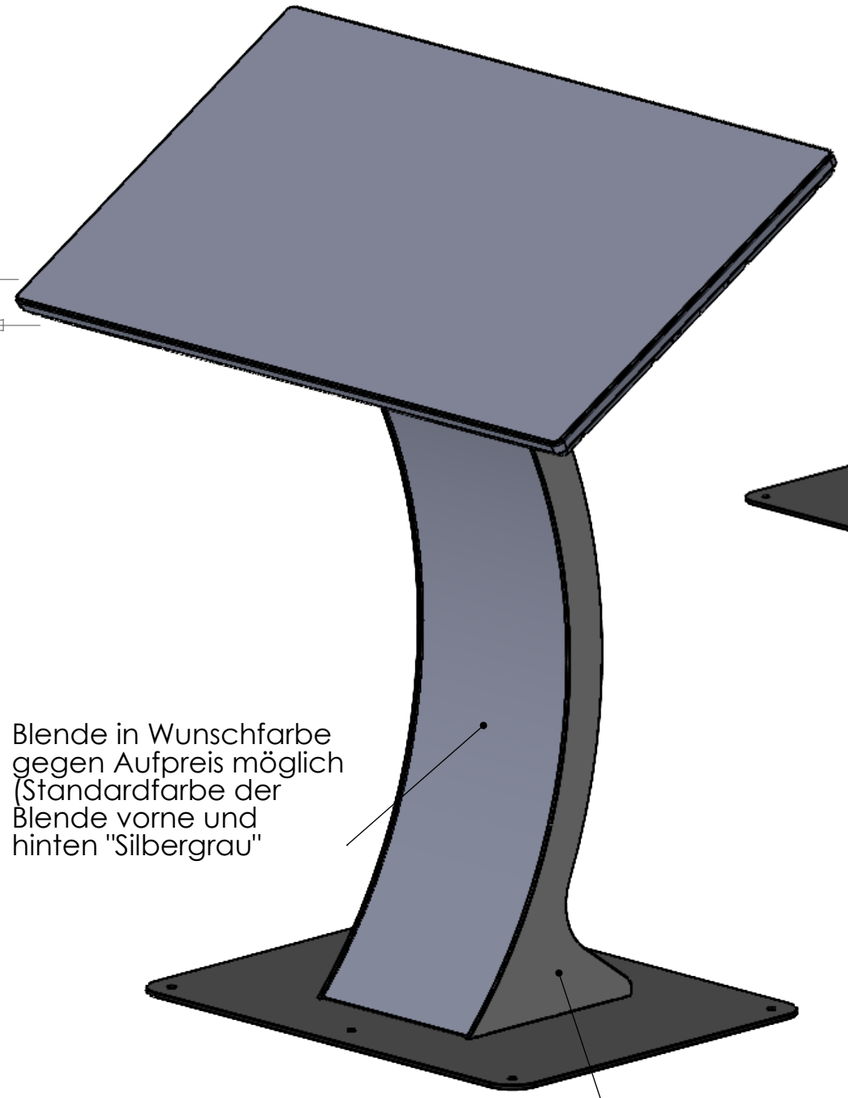

Blende in Wunschfarbe
gegen Aufpreis möglich
(Standardfarbe der
Blende vorne und
hinten "Silbergrau"

Rahmenfarbe
"Anhtrazit"

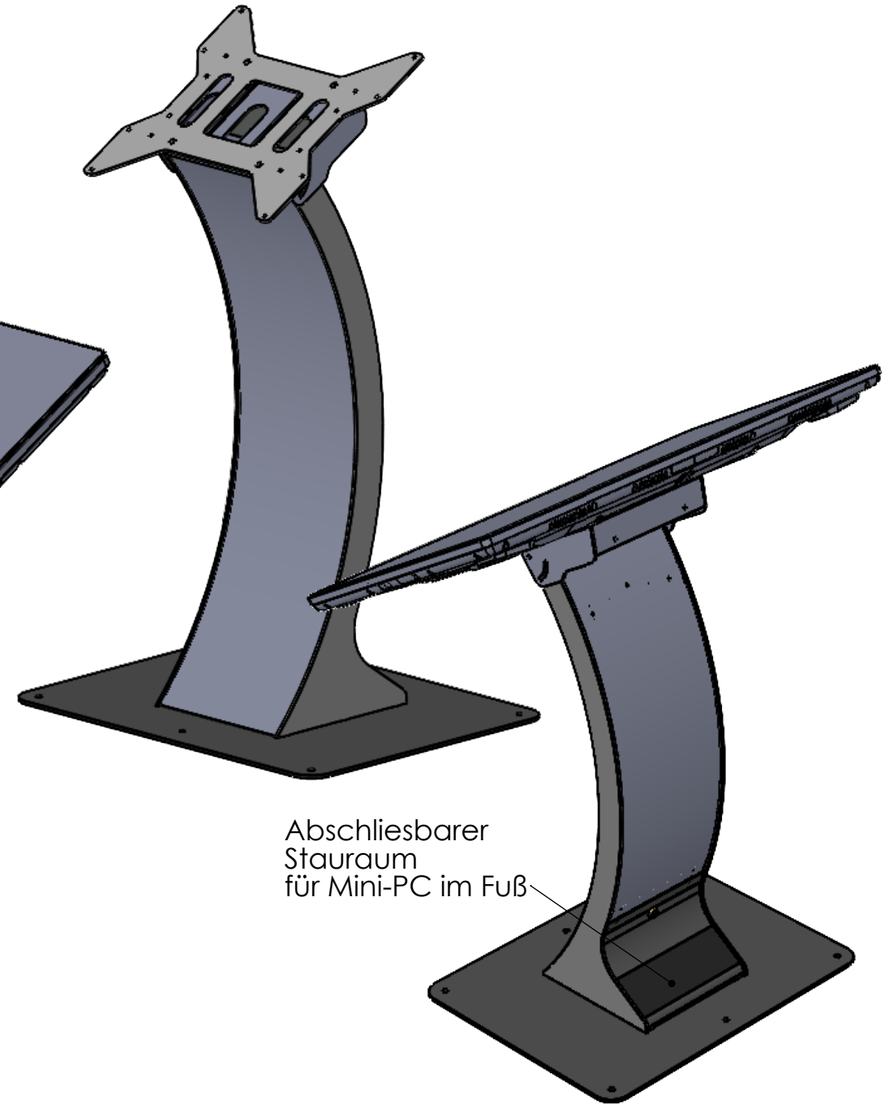

Abschliesbarer
Stauraum
für Mini-PC im Fuß

Modell "easy pc stand" mit und ohne Monitor 43" Größe

Abmaße basieren auf Standfuß mit Monitor 4303L

Standfuß mit vergrößerter Bodenplatte und Monitor-Adapterplatte VESA 200 x 200 oder 400 x 400

Design rechtlich geschützt

Konstruktionszeichnungen sind geistiges Eigentum von WES und urheberrechtlich geschützt.

	Name:	Datum:
Konstr:	MK	16.11.2023
Geprüf.		
Änder.		

MATERIAL:
Stahlblech gepulvert anthrazit,
Blenden Silbergrau

Angaben in mm

WES Systeme Electronic GmbH
Philipp-Reis Str. 10 / 61130 Nidderau
Tel: (49) (0) 6187 9256-0 / Fax: (49) (0) 6187 9256-99

Artikel: Standfuss Modell "easy pc stand 43"

Teil: easy pc stand 43 übersicht

easy pc stand

Blatt-Maßstab:1:10

Blatt 1 von 1